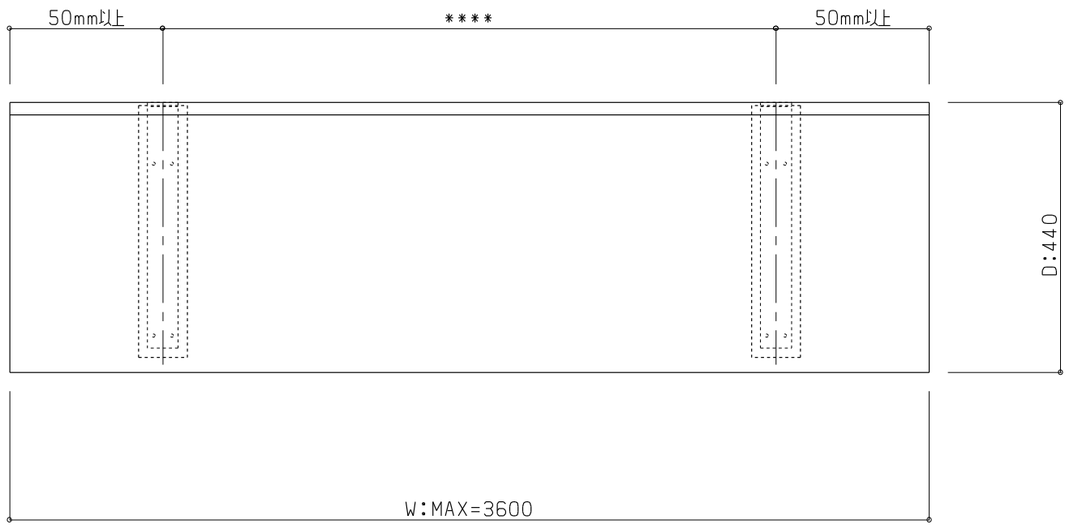

KD-440

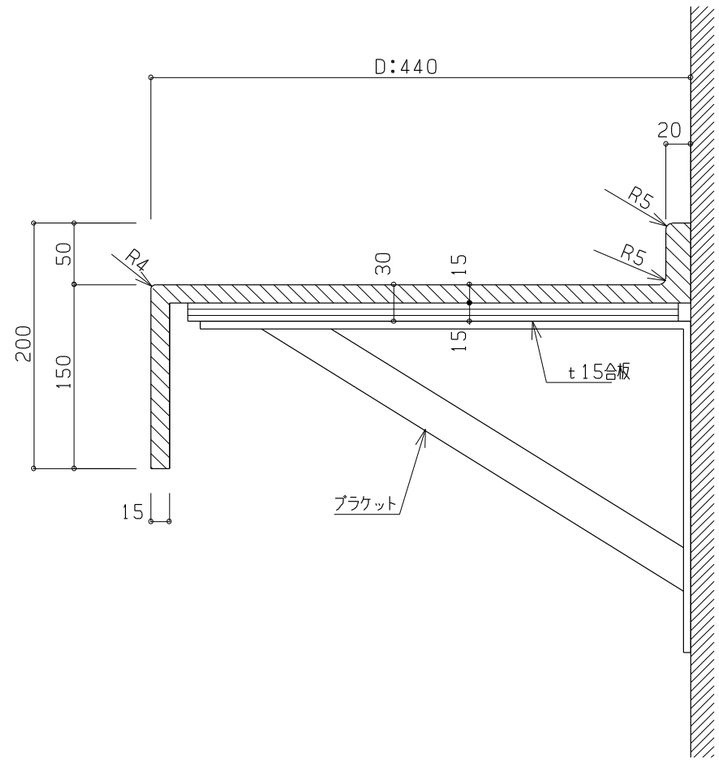

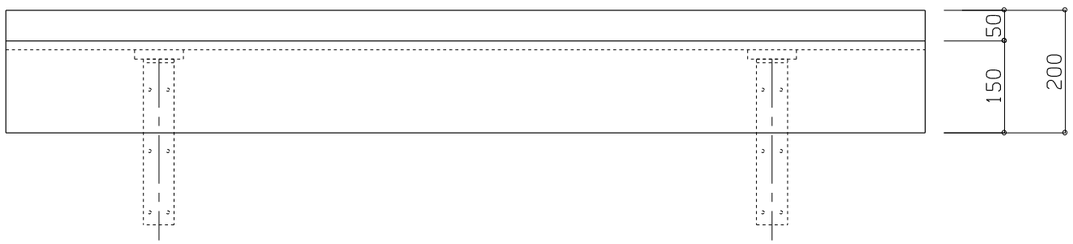

株式会社 GPD

〒541−0057 大阪市中央区北久宝寺町2丁目6−10−907

TEL：06−6245−3801 FAX：06−6245−3802

承認	検図	設計担当	製図	年月日	工事設計図	設計NO：	図面NO：
				縮尺 1/10・5	洗面カウンター図(KD-440)	整理NO：	